ETANCO®
Firmly fixed.

NOTICE TECHNIQUE

ÉCHELLE À CRINOLINE VECTALADDER®

NORME
EN ISO 14122-4

ETANCO BENELUX SA
Sint-Jansveld 8
B-2160 Wommelgem
+32(03) 354 15 00
+32(03) 354 11 77
securite@etanco.be
www.etanco.be

ÉCHELLE À CRINOLINE VECTALADDER®

DÉFINITION

L'échelle à crinoline VECTALADDER® est un dispositif permettant l'accès en hauteur en toute sécurité. Elle est conçue pour accéder à des lieux tels que les bâtiments industriels, les installations industrielles ou encore les terrasses techniques.

RÈGLEMENTATION

L'échelle à crinoline VECTALADDER® est conforme à la **norme EN ISO 14122-4** relative aux moyens d'accès permanents aux machines.

Voici les règles prévues par les normes applicables aux échelles à crinoline :

1. **L'ÉCHELLE À CRINOLINE À VOLÉES UNIQUES:** Selon la norme NF E085-016, si la hauteur à franchir est inférieure ou égale à 8 m, l'échelle à crinoline peut avoir une volée unique..

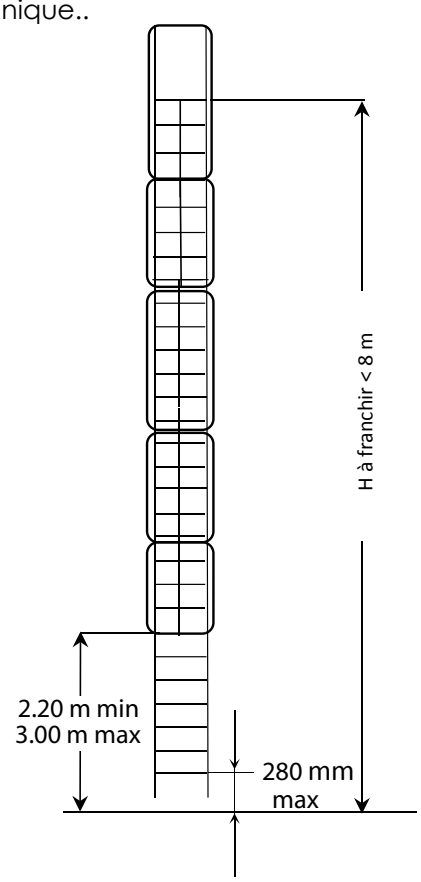

2. **L'ÉCHELLE À CRINOLINE AVEC CHANGEMENTS DE VOLÉE:** Les changements de volée sont obligatoires lorsque la hauteur à franchir est supérieure à 8 m et doivent être placés tous les 6 m maximum..

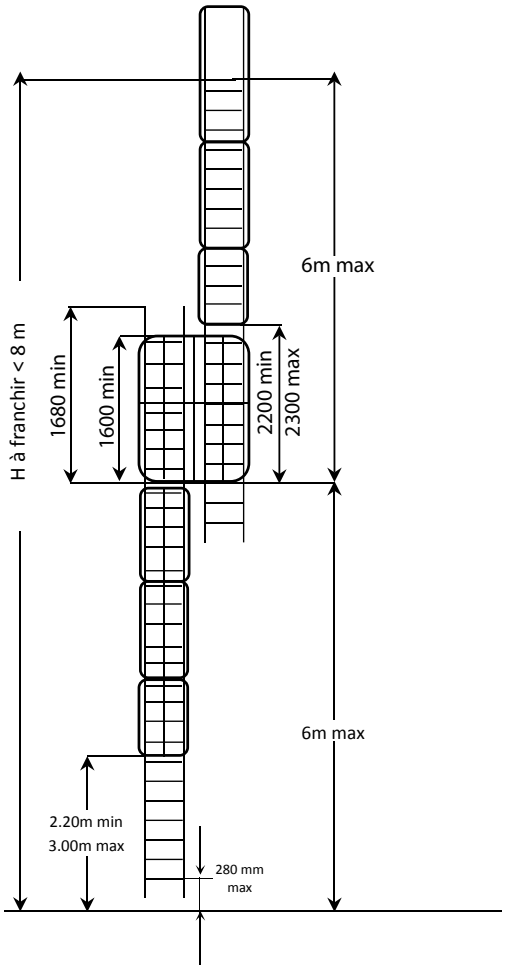

PRÉSENTATION GÉNÉRALE

MONTAGE

- L'échelle ne doit pas servir à son propre montage.
- La personne réalisant le montage doit être une personne qualifiée et doit assurer sa sécurité (utilisation d'une nacelle et/ou EPI).
- Préconisation pour les pattes de fixations :
  - Il est obligatoire de positionner 1 paire de patte de fixations sur la sortie de face
  - La première et la dernière paire de pattes de fixation doivent être placées à 500 mm maximum du départ de l'échelle et de la plateforme de réception.
  - La dernière paire de fixation (fixation sur sortie de face) doit se trouver à 700 mm maxi de l'avant dernière paire de fixation.

L'entraxe maxi entre deux paires de fixations est de 2000 mm.

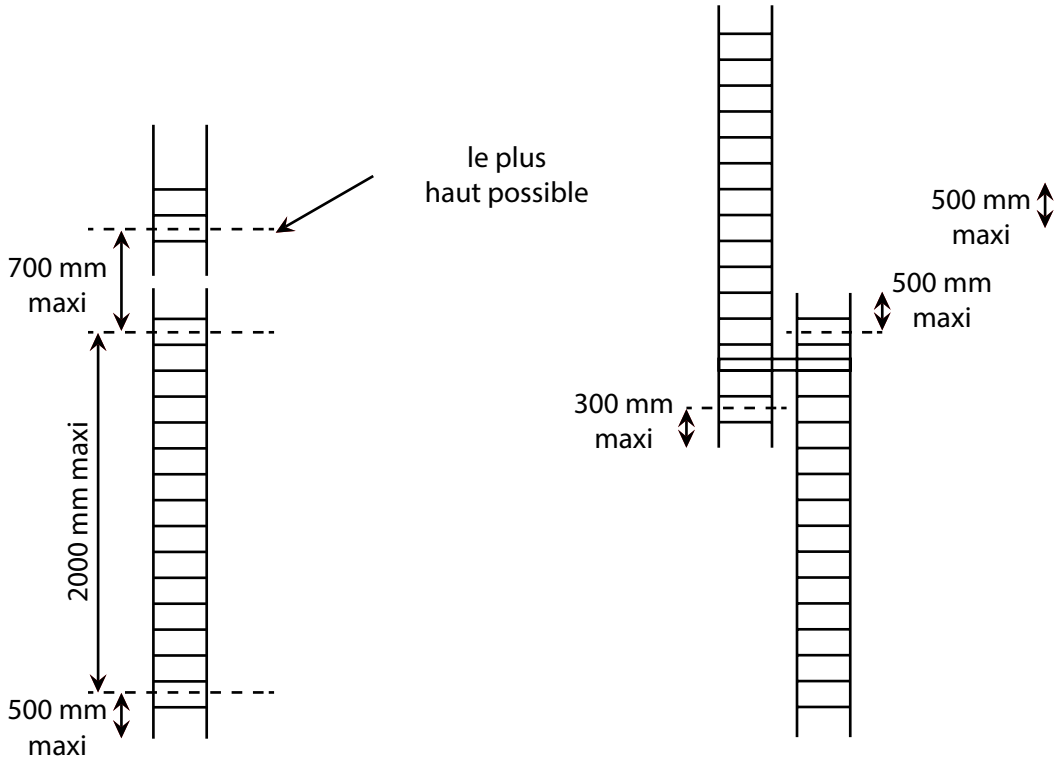

Pour la sortie de face 3 échelons, 1 paire de pattes de fixations doivent être installées.

Pour la sortie de face 5 échelons, 2 paire de pattes de fixations doivent être installées.

- Toujours installer les crinolines en partant du haut.
- Toute échelle montée sans portillon, marche palière ou palier de sortie et mains courantes reliant les montants de l'échelle aux mains-courantes du garde-corps n'est pas conforme à la norme.

Dans le cas où la commande ne comporte pas ces éléments, nous ne pouvons garantir la conformité à la norme.

ÉCHELLE À CRINOLINE VECTALADDER®

FIXATIONS

CODE	RÉFÉRENCE	DESCRIPTION	MATIÈRE	DISTANCE	CORPS PLEIN	CORPS CREUX
0344140	344140	Cheville Baraco FM 753 M12x100	ZB	>90mm	+++	
0344253	344253	Cheville Baraco FM 753 INOX M12x100	INOX A4	>90mm	+++	
0344792	344790	CHIMFORT 280ml (pistolable sil)		>50mm	++	
	344830	Tige ECO ZN M12 X 160	ZB	>50mm	++	
0344792	344790	CHIMFORT 280ml (pistolable sil)		>50mm	++	
	344827	Tige ECO ZN M12 X 160	INOX A4	>50mm	++	
0344792	344792	CHIMFORT Green 280ml (pistolable sil)		>75mm		+++
0344811	344811	Tamis 15x130	ZB	>75mm		+++
	344829	Tige ECO ZN M12 X 115	ZB	>75mm		+++
0344792	344792	CHIMFORT Green 280ml (pistolable sil)		>75mm		+++
0344811	344811	Tamis 15x130	ZB	>75mm		+++
	344537	Tige ECO INOX M12 X 115	INOX A4	>75mm		+++

OUTILLAGE

MAILLET

CLEF HEXAGONALE Ø 13

RIVETEUSE

PERCEUSE (MÈCHE Ø 5 EN Ø 9)

CLEF BTR Ø 5

ÉCHELLE À CRINOLINE VECTALADDER®

- La distance entre la plateforme de départ et le 1er barreau de l'échelle ne doit pas dépasser l'espacement entre deux barreaux soit 280 mm.
- Lorsqu'une crinoline est nécessaire, elle doit être placée entre 2,20 et 3 m du sol.

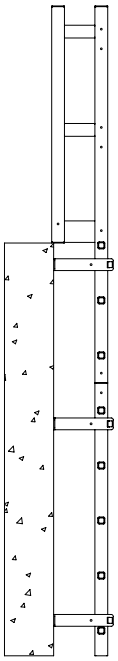

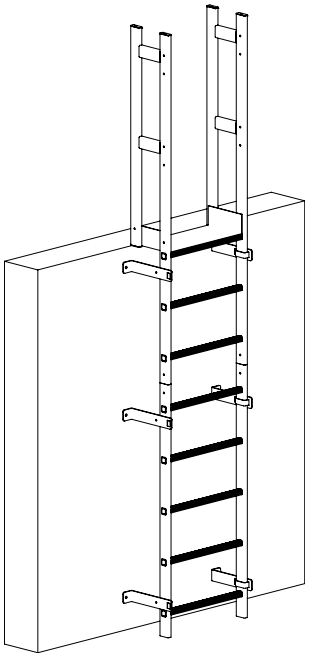

- L'échelon supérieur de l'échelle doit être une marche palière positionnée au même niveau que celui de la plateforme d'arrivée.
- La sortie d'échelle doit comporter un portillon de sécurité.
- Des mains courantes doivent assurer la continuité entre les montants de l'échelle et la lisse du garde-corps de l'aire d'arrivée.
- En cas de changement de volée, la hauteur entre le palier de repos et l'arceau le plus bas de la crinoline de l'échelle supérieure doit être comprise entre 2200 et 2300 mm.
- Lors d'un changement de volée, l'échelon le plus haut de la volée inférieure doit être au minimum à 1680 mm au-dessus de la plateforme de repos.
- En cas de changement de volée, la hauteur de la protection au-dessus de la plateforme de repos doit être au moins de 1600 mm.

UTILISATION - ENTRETIEN

- Avant tout utilisation, l'utilisateur devra s'assurer par un contrôle visuel que l'échelle à crinoline VECTALADDER® ne présente aucune anomalie (choc, déformation…).
- Assurez-vous que vous êtes apte à utiliser l'échelle à crinoline. Certaines conditions médicales, l'usage de médicaments, l'abus d'alcool ou de drogues peuvent affecter votre sécurité.
- L'échelle à crinoline VECTALADDER® doit être installée en position verticale (90° par rapport au sol).

ÉCHELLE À CRINOLINE VECTALADDER®

- L'échelle à crinoline VECTALADDER® ne nécessite pas d'entretien particulier cependant, un contrôle visuel doit être effectué au moins une fois par an par une personne compétente.
- En cas d'anomalie apparente ou après une chute à l'intérieure de l'échelle à crinoline VECTALADDER®, son utilisation doit être stoppée immédiatement et il convient de ne plus en faire usage avant qu'une personne compétente n'ait autorisé par écrit sa réutilisation, après contrôle et vérification.
- Si le produit est revendu hors du premier pays de destination, il est essentiel pour la sécurité de l'utilisateur que le revendeur fournisse le mode d'emploi dans la langue du pays d'utilisation du produit.
  Ces documents pourront vous être fournis sur demande en contactant le fabricant.

NOMENCLATURE

ÉCHELLE DISPONIBLE EN HAUTEUR:

CODE : 1709870 (RÉF. : 0733106) **2520 MM (9 BARREAUX),**
CODE : 1709875 (RÉF. : 0733101) **3080 MM (11 BARREAUX),**
CODE : 1709880 (RÉF. : 0733102) **4200 MM (15 BARREAUX),**

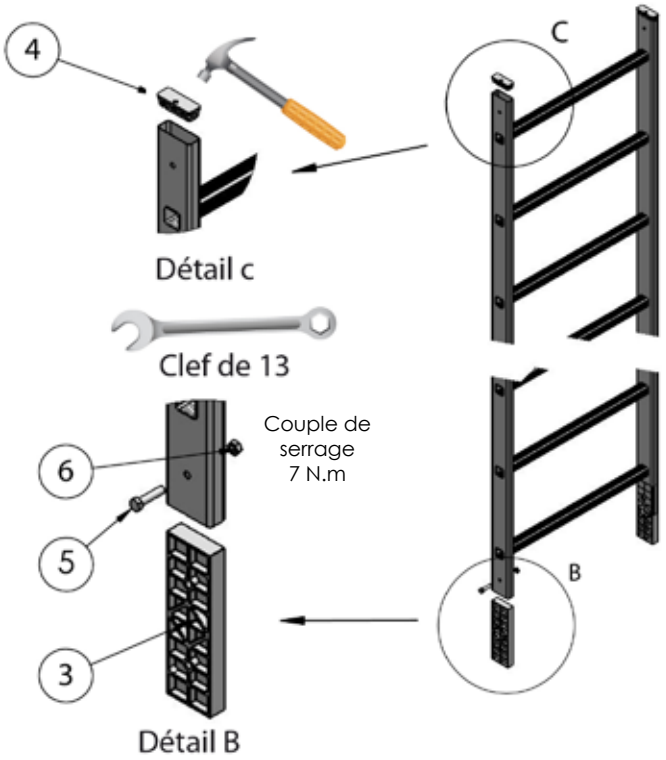

NR.	PIÈCE	CODE	RÉF.	QTÉ
3	Jonction PAM GRIS 65 x 24 x 1,2	1709795	0733802	2
4	Bouchon montant 65 x 24 mm		0733801	2
5	Rondelle M8			4
5	Vis TH M8x35			4
6	Ecrou à embase crantée Din 6923			4

ÉCHELLE À CRINOLINE VECTALADDER®

SORTIE DE FACE :

DISPONIBLE EN MODÈLES:

CODE : 1709700 (RÉF. : L0733208) 3 ÉCHELONS
CODE : 1709705 (RÉF. : L0733209) 4 ÉCHELONS
CODE : 1709710 (RÉF. : L0733210) 5 ÉCHELONS

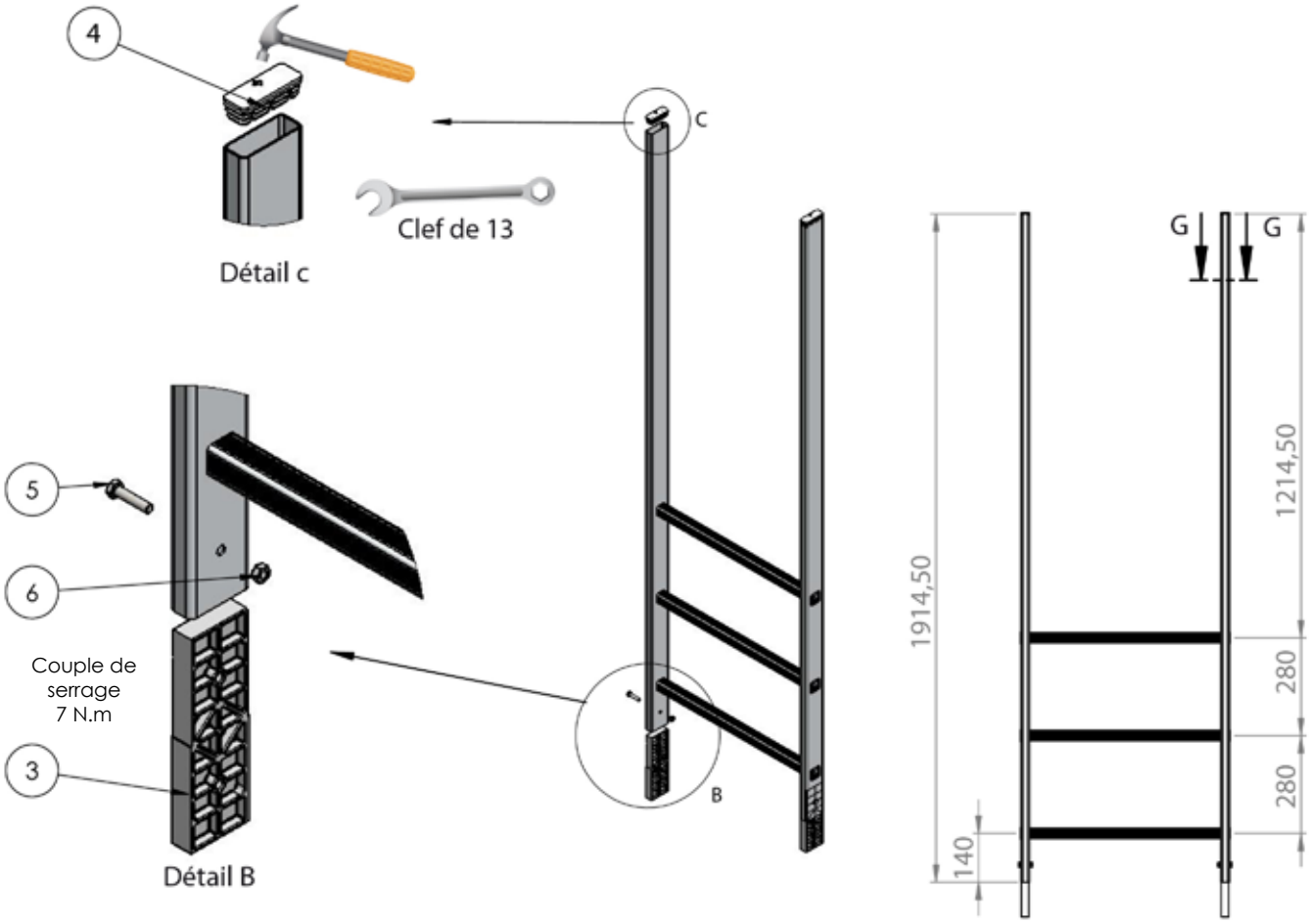

NR.	PIÈCE	CODE	RÉF.	QTÉ
3	Jonction PAM BLEU 65 x 24 x 1.2 usinée	1709790	0733804	2
4	Bouchon montant 65 x 24 mm		0733801	2
5	Rondelle M8			4
5	Vis TH M8x35			4
6	Ecrou à embase crantée Din 6923			4

ÉCHELLE À CRINOLINE VECTALADDER®

CRINOLINE :

DISPONIBLE EN HAUTEUR :

CODE : 1709630 (RÉF. : 0733301) 1185 MM
CODE : 1709635 (RÉF. : 0733302) 1465 MM
CODE : 1709640 (RÉF. : 0733303) 2025 MM

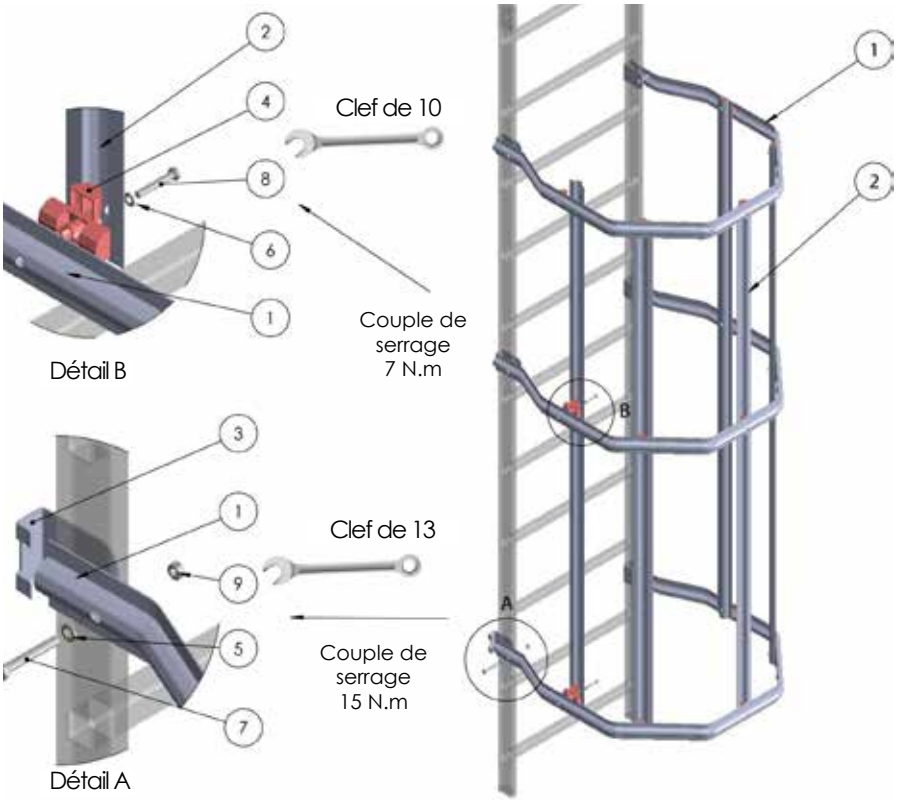

NR.	PIÈCE	QUANTITÉ		
		CRINOLINE 1185 MM	CRINOLINE 1465 MM	CRINOLINE 2025 MM
1	Arceau	2	2	3
2	Filant	5	5	5
3	Bride de montage	4	4	6
4	Croisillon	10	10	15
5	Rondelle M8	8	8	12
6	Rondelle M6	10	10	15
7	Vis M8 x 60	4	4	6
8	Vis M6 x 40	10	10	15
9	Ecrou M 8	4	4	6

ÉCHELLE À CRINOLINE VECTALADDER®

CHANGEMENT DE VOLÉE AVEC PALIER DE REPOS (RÉF. : 0733114) CODE : 1709720

CODE	RÉF.	DÉSIGNATION	SOUS ARTICLE				
			NR	QUANTITÉ	CODE	RÉF.	DÉSIGNATION
1709720	0733114	Changement de volée complet	1	1		0733117	Palier de changement de volée et accessoires
			2	1		0733320	Crinoline changement de volée

Changement de volée avec palier à gauche

ÉCHELLE À CRINOLINE VECTALADDER®

CHANGEMENT DE VOLÉE AVEC PALIER DE REPOS (RÉF. : 0733114)

CODE : 1709720

Détail A

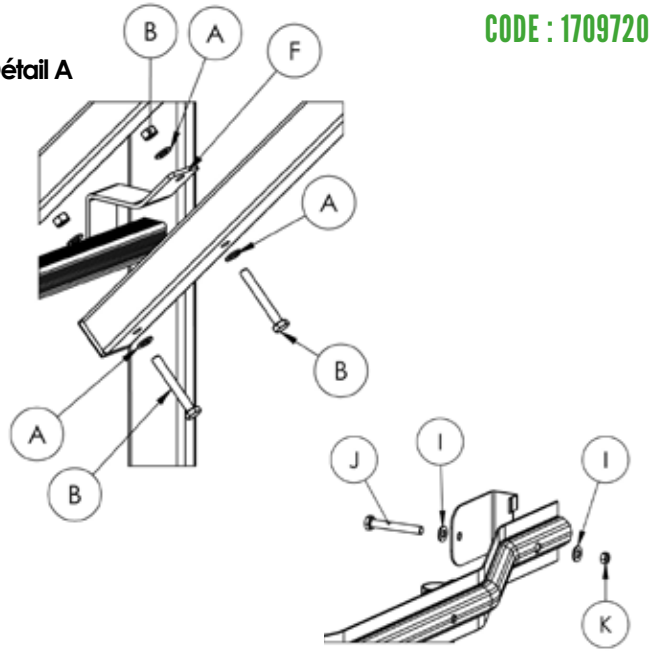

NR.	DÉSIGNATION	CODE	RÉF.
A	Rondelle M8		0733117
B	Vis TH M8x60-N		0733117
C	Vis TH M8x90-N		0733117
D	Ecrou M8		0733117
E	Bracon		0733117
F	Bride de bracon		0733117
G	Bouchon carré		0733117
H	Palier changement de volée		0733117
I	Rondelle M8		0733117
J	Vis TH M8x60		
K	Ecrou M8		

Détail B

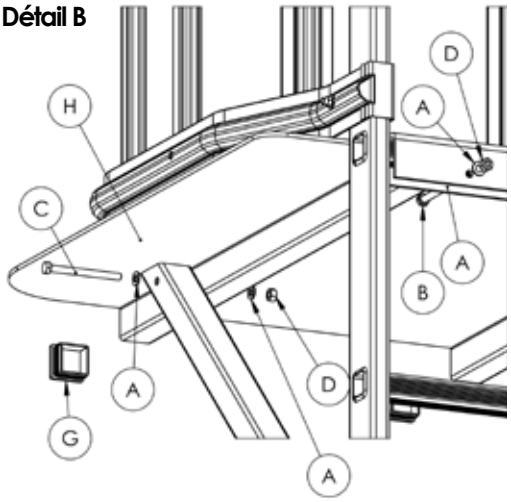

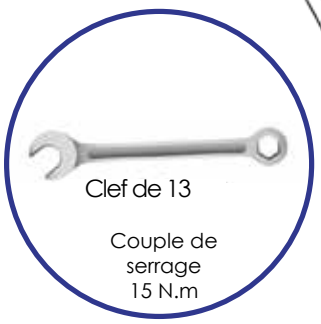

Détail C

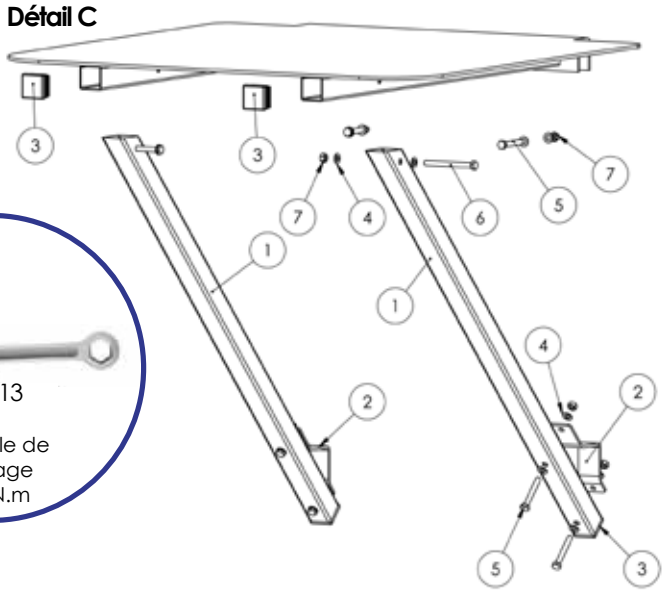

KIT PALIER CHANGEMENT DE VOLÉE ET ACCESSOIRES (RÉF. : 0733117)

NR.	DÉSIGNATION	CODE	RÉFERENTIE	QUANTITÉ
1	Bracon		0733118	2
2	Bride de bracon		0733119	2
3	Bouchon carré 40x40 noire		0733120	4
4	Rondelle M8			16
5	Vis TH M8x60			6
6	Vis TH M8x90			2
7	Ecrou M8			8
8	Palier changement de volée		0733116	1

ÉCHELLE À CRINOLINE VECTALADDER®

PORTILLON À FERMETURE AUTOMATIQUE

DISPONIBLE EN HAUTEUR: 500 MM (RÉF.: 0733604) ET 1100 MM (RÉF.: 0733603)

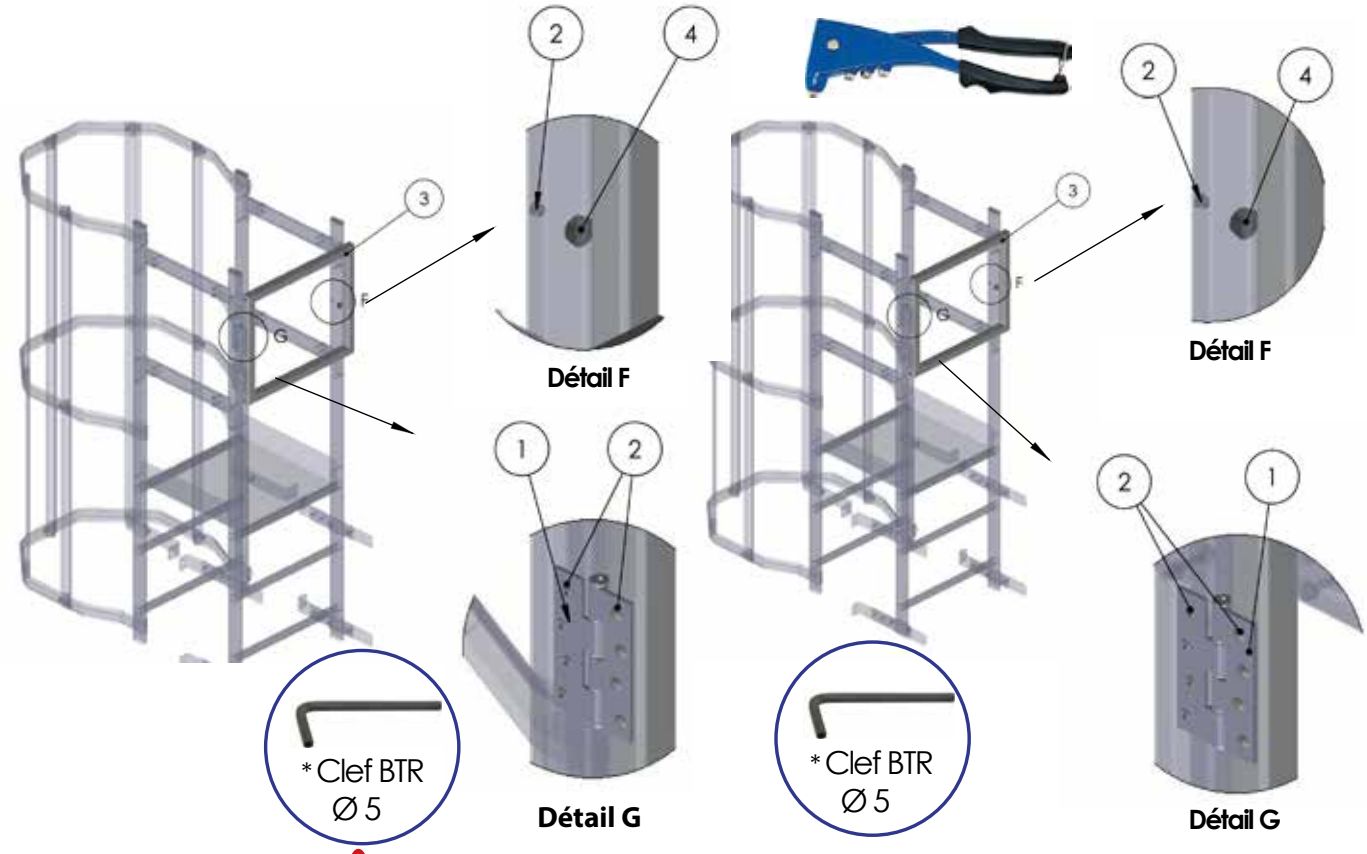

L'ouverture du portillon doit se faire vers l'intérieur de la plateforme.

NR.	PIÈCE	CODE	RÉF.	QUANTITÉ	
				PETIT PORTILLON (500 MM)	GRAND PORTILLON (1100 MM)
1	Paire charnière ressort bisagra		01130	1	
2	Rivet AL 4,8x16,5		01133	17	
3	Structure		01286	1	
	Structure		01230		1
4	Tampon caoutchouc		01131	1	

* Clef utilisée pour régler la tension du ressort de la charnière.

ÉCHELLE À CRINOLINE VECTALADDER®

FIXATIONS SIMPLES (LA PAIRE - RÉF.: 0733401) CODE : 1709800

Distance entre les fixations cf montage

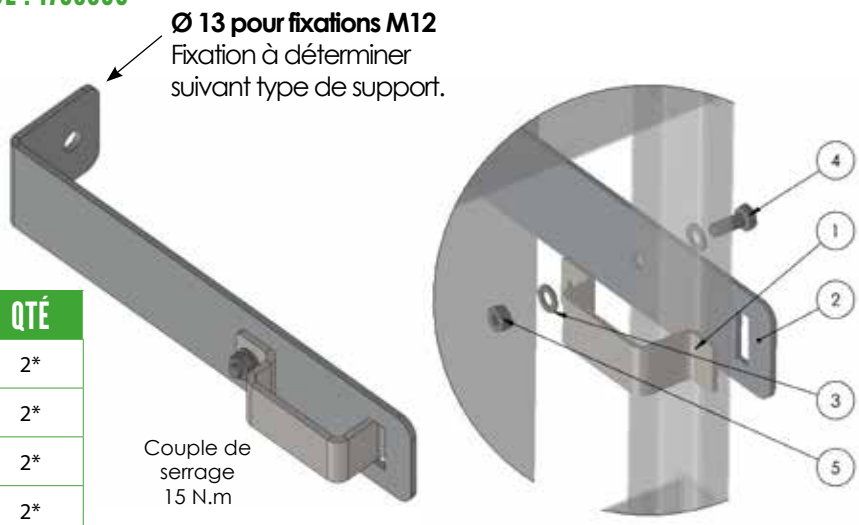

NR.	PIÈCE	CODE	RÉF.	QTÉ
1	Oméga de bridage			2*
2	Patte de fixation		0733405	2*
3	Rondelle M8			2*
4	Vis TH M8 x 25			2*
5	Ecrou M8			2*

* par paire de fixations

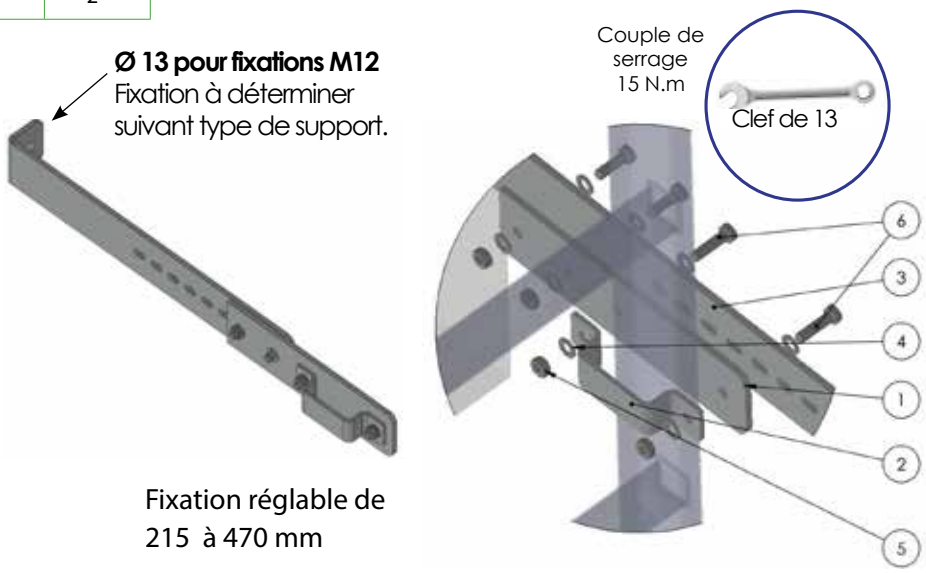

Fixation réglable de
215 à 470 mm

FIXATIONS RÉGLABLES (LA PAIRE - RÉF.: 0733402) CODE : 1709805

NR.	PIÈCE	CODE	RÉF.	QTÉ
1	Patte de fixation réglable		0733407	2*
2	Omega double perçage		0733414	2*
3	Plaque de réglage		0733408	2*
4	Rondelle M8			8*
5	Ecrou M8			8*
6	Vis M8 x 30			4*
7	Vis M8 x 25			4*

* par paire de fixations

ÉCHELLE À CRINOLINE VECTALADDER®

FIXATIONS SUPPORT BERCEAU (RÉF. : 0733403) CODE : 1709810

NR.	PIÈCE	CODE	RÉF.	QTÉ
1	Support berceau U 600 mm		0733409	1
2	Omega de bridage		0733406	2
3	Rondelle M8			2
4	Vis M8 x 25			2
5	Ecrou M8			2

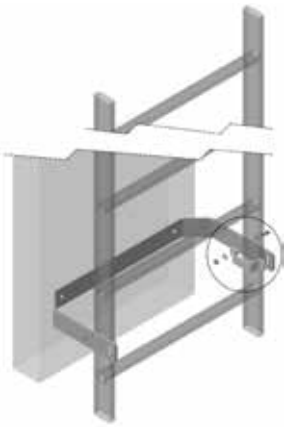

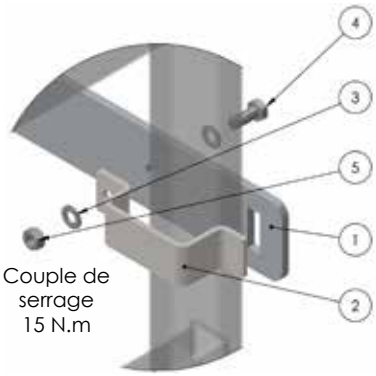

Couple de serrage 15 N.m

MARCHE PALIÈRE : DISPONIBLE EN LONGUEUR 500 MM (RÉF. : 0733508) ET LONGUEUR 800 MM (RÉF. : 0733509)

Nous laissons au soin du client la fixation de la marche palière.
Prévoir une perceuse et une meuleuse afin de pouvoir adapter la marche palière à la plateforme d'arrivée.

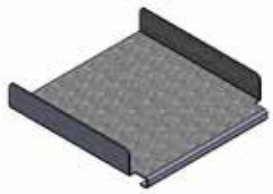

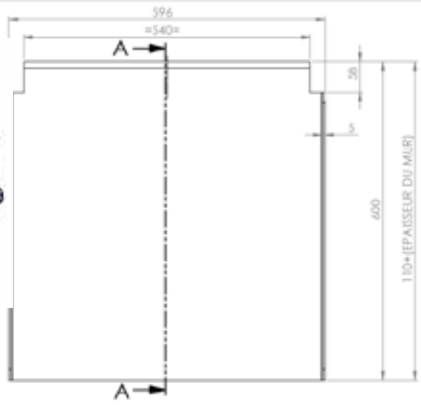

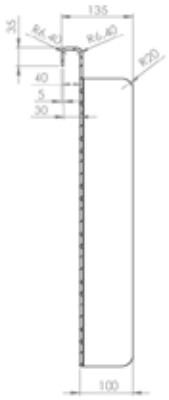

FIXATIONS RÉGLABLES (LA PAIRE - RÉF. : 0733411): CODE : 1709825

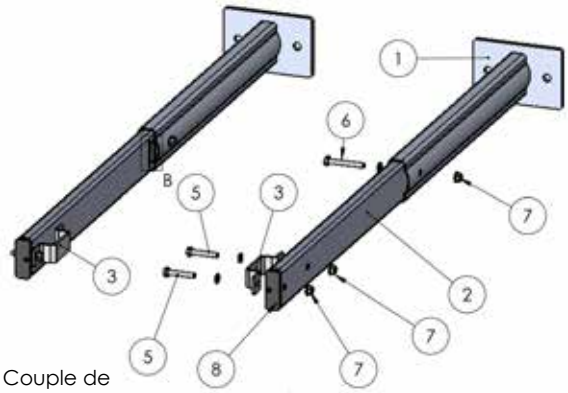

Couple de serrage 15 N.m

NR.	PIÈCE	CODE	RÉF.	QTÉ
1	Fixation murale réglable		0733412	2*
2	Coulisseau support		0733413	2*
3	Oméga double perçage		0733414	2*
4	Rondelle M8			6*
5	Vis M8x45			4*
6	Vis M8x60			2*
7	Ecrou M8			6*
8	Bouchon plastique 65x24 mm		0733801	2*

* par paire de fixations

ÉCHELLE À CRINOLINE VECTALADDER®

PALIER DE SORTIE :

800 MM (RÉF. : 0733505) CODE : 1709630
1000 MM (RÉF. : 0733506) CODE : 1709630

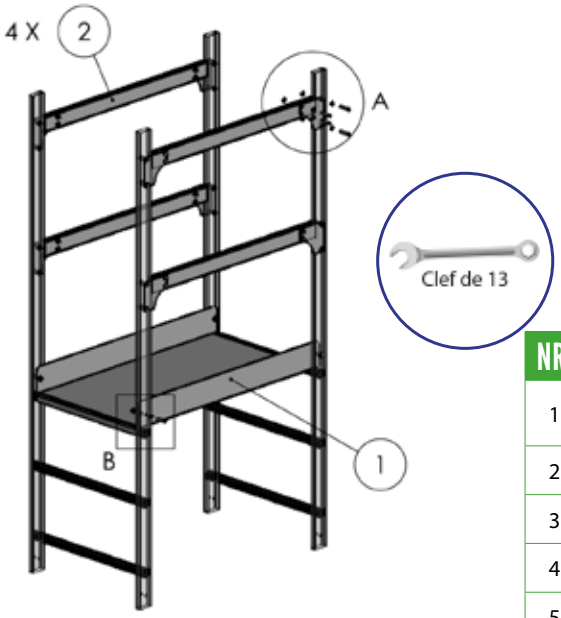

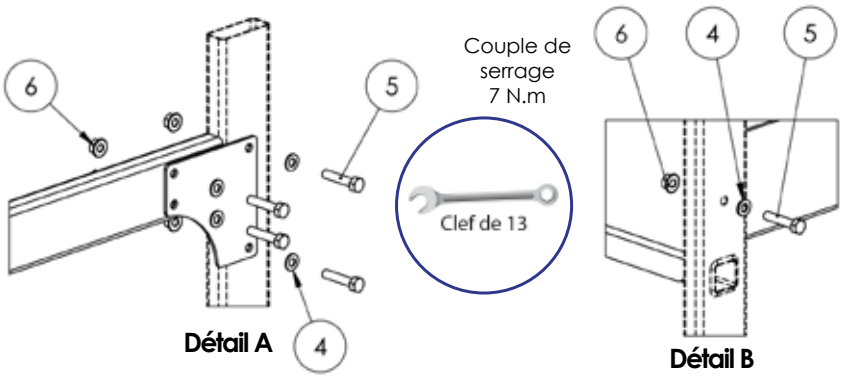

NR.	PIÈCE	CODE	RÉF.	QTÉ
1	Marche paliere pour palier longueur1000 mm		0733510	1
2	Lisse pré-percé longueur 870 mm		0733513	4
3	Equerre de palier		0733511	8
4	Rondelle M8			40
5	Vis M8x40			36
6	Ecrou M8			36

Une seule sortie d'échelle est incluse dans le palier de sortie.

KIT MONTAGE PORTILLON SUR ÉCHELLE :

DISPONIBLE EN LONGUEUR :

- **KIT MARCHE PALIÈRE DE 250 AVEC PORTILLON DE 500 MM ASSEMBLÉ (RÉF. : 0733502)**
- **KIT MARCHE PALIÈRE DE VAN 500 AVEC PORTILLON DE 500 MM ASSEMBLÉ (RÉF. : 0733504)**

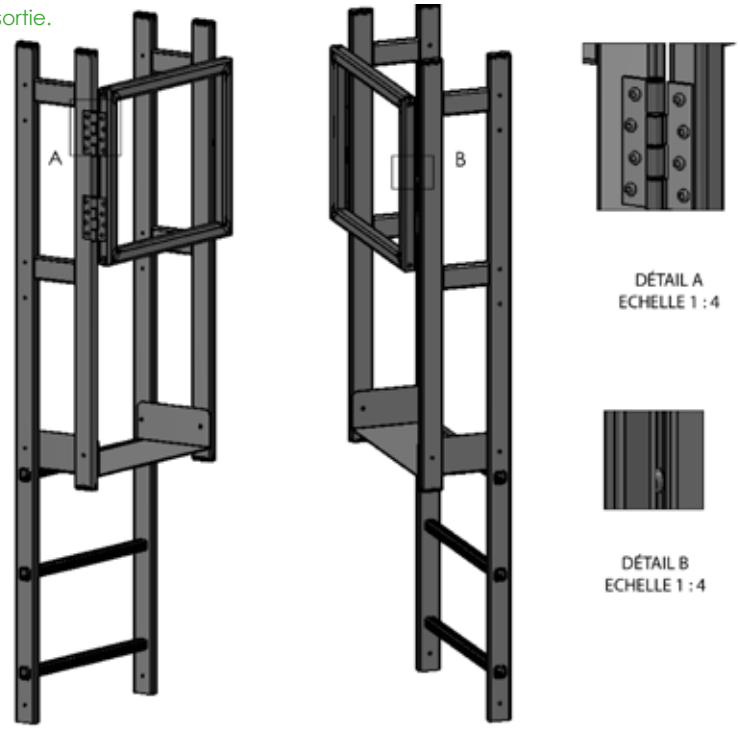

ÉCHELLE À CRINOLINE VECTALADDER®

KIT DE JONCTION ÉCHELLE / GARDE-CORPS (RÉF. : 0733905)

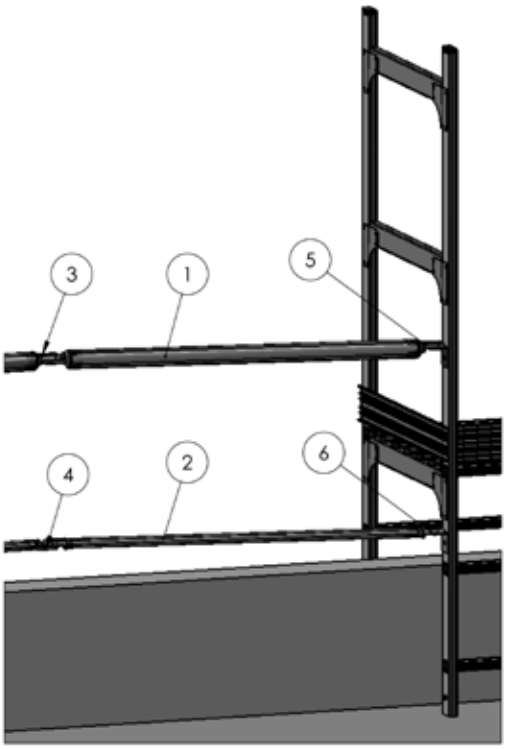

NR.	PIÈCE	CODE	RÉF.	QTÉ
1	Lisse longueur 1000 mm		02601	2
2	Sous lisse longueur 1000 mm		02918	2
3	Angle plastique main courante		02873	2
4	Angle plastique sous lisse		02874	2
5	Terminaison murale main courante		02995	2
6	Terminaison murale sous-lisse		02997	2
7	Rondelle M8			16
8	Vis M8x40			8
9	Ecrou M8			8
10	Equerre de terminaison murale		0733808	4

ÉCHELLE À CRINOLINE VECTALADDER®

PORTE DE CONDAMNATION SIMPLE (RÉF. : 0733703)

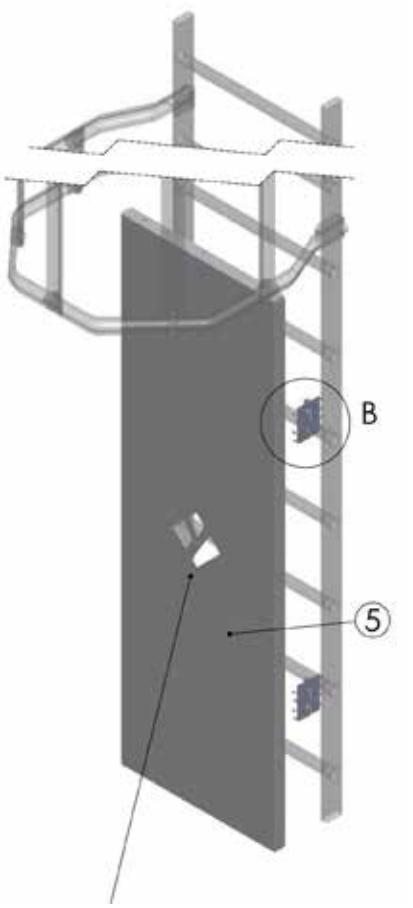

Monter la porte avec le logo dans ce sens

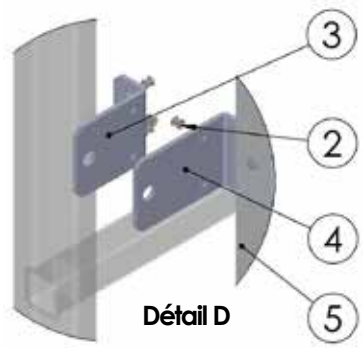

Détail D

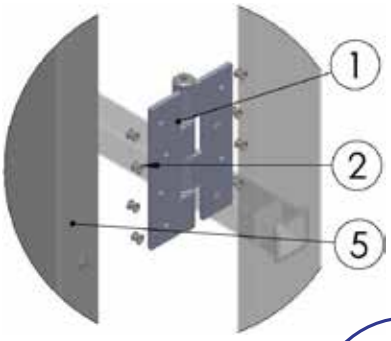

Détail B

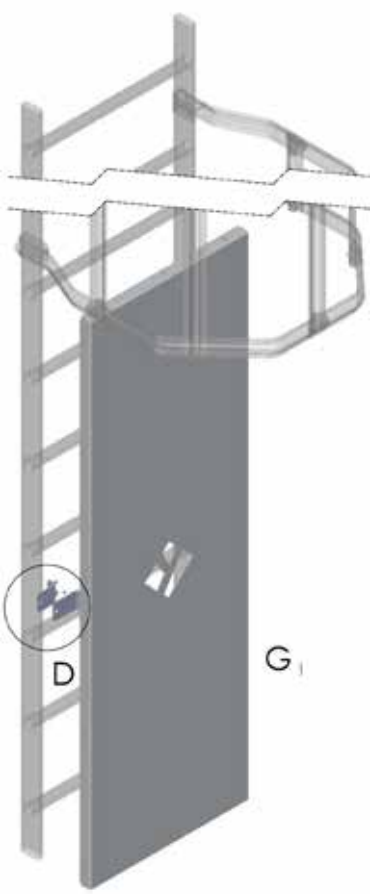

NR.	PIÈCE	CODE	RÉF.	QTÉ
1	Charnière			2
2	Rivets 4,8 x 16,5			24
3	Fermeture L inférieure			1
4	Fermeture L supérieure			1
5	Structure porte condamnation simple			1

* Clef utilisée pour régler la tension du ressort de la charnière

ÉCHELLE À CRINOLINE VECTALADDER®

PORTE DE CONDAMNATION COMPLÈTE (RÉF. : 0733704)

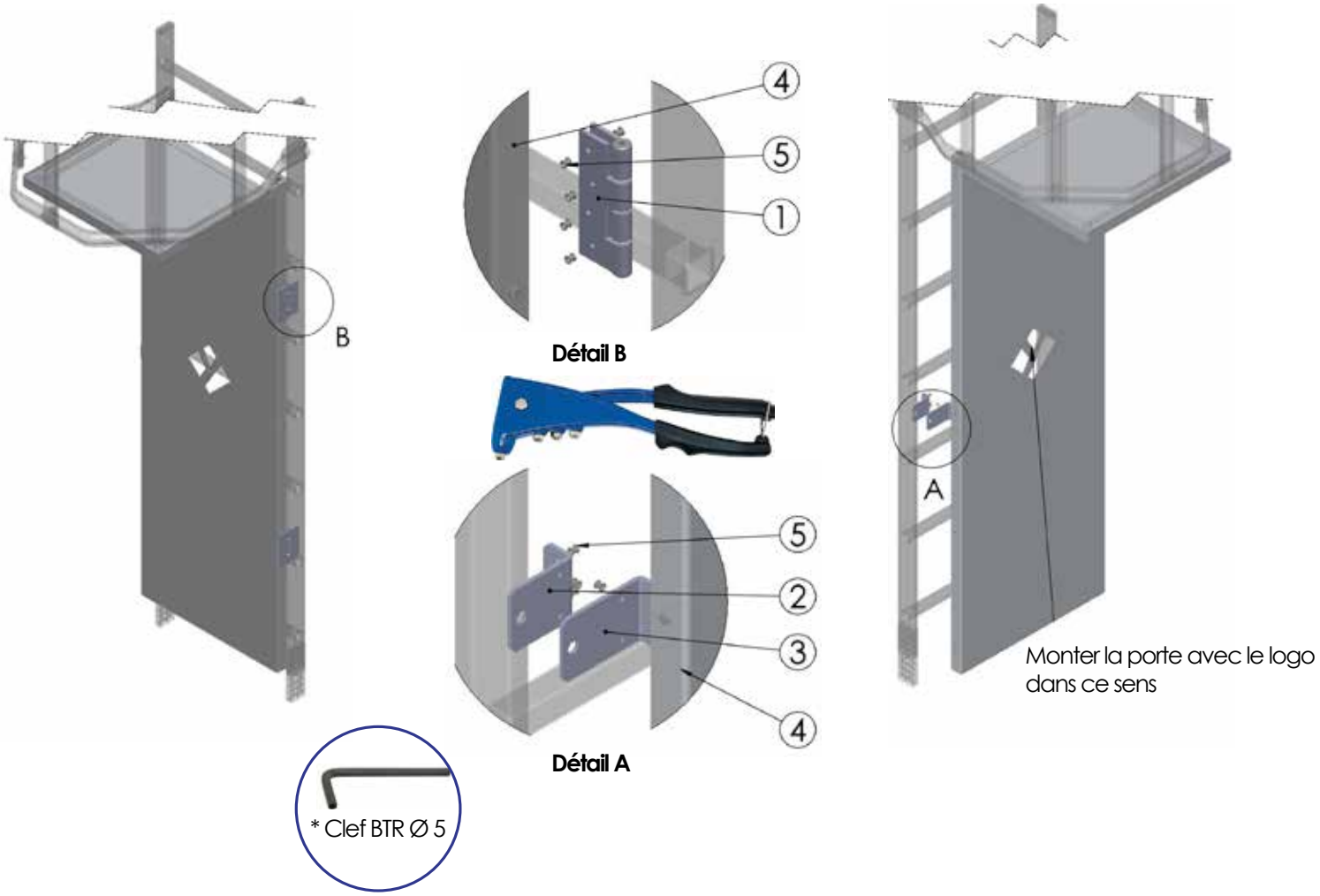

NR.	PIÈCE	CODE	RÉF.	QTÉ
1	Charnière			2
2	Fermeture L inférieure			1
3	Fermeture L supérieure			1
4	Structure porte condamnation			1
5	Rivets 4,8 x 16,5			24

* Clef utilisée pour régler la tension du ressort de la charnière.

ÉCHELLE À CRINOLINE VECTALADDER®

DEMI-PORTE DE CONDAMNATION (RÉF. : 0733702)

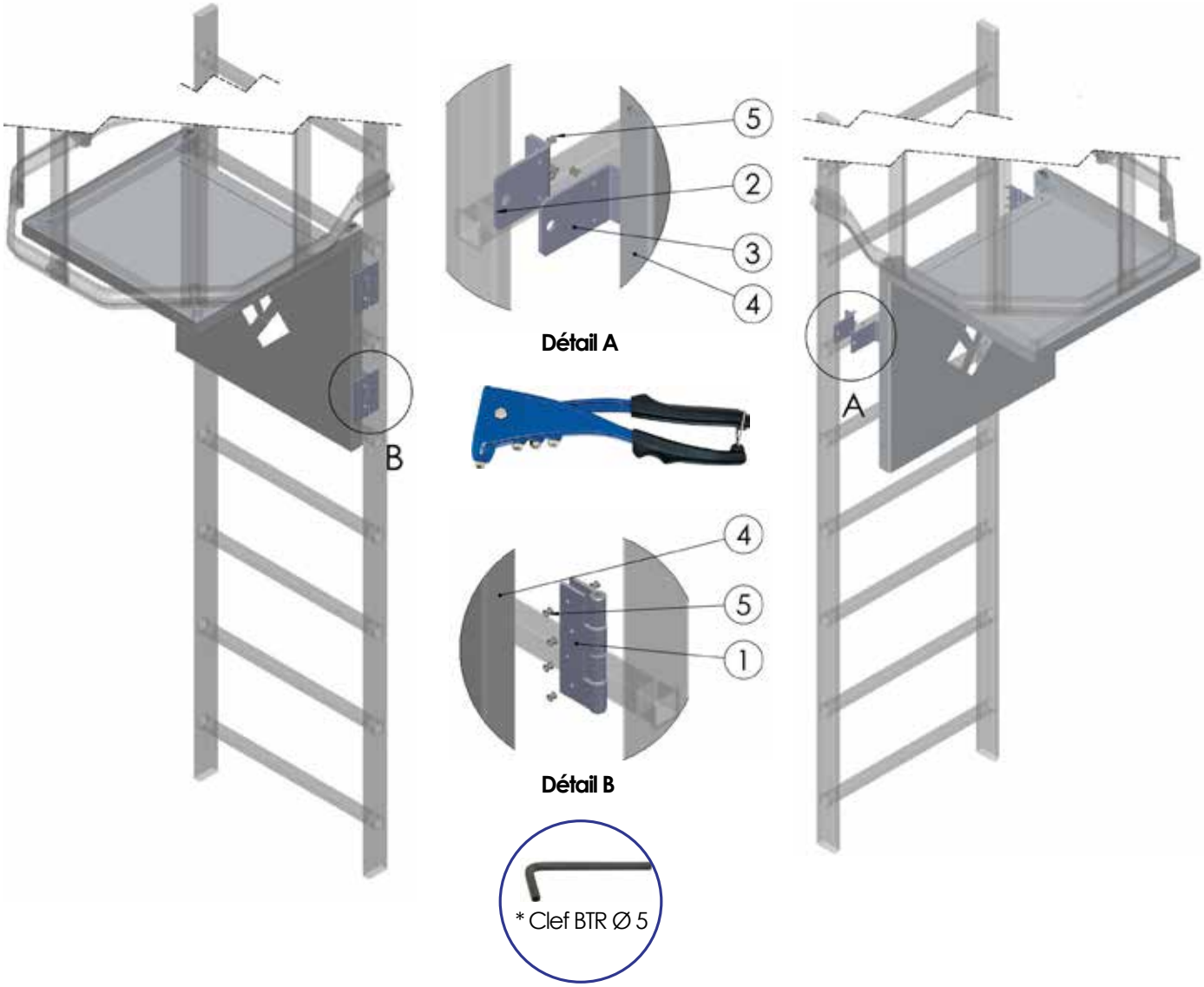

NR.	PIÈCE	CODE	RÉF.	QTÉ
1	Charnière			2
2	Fermeture L inférieure			1
3	Fermeture L supérieure			1
4	Structure porte condamnation			1
5	Rivets 4,8 x 16,5			24

* Clef utilisée pour régler la tension du ressort de la charnière.

ÉCHELLE À CRINOLINE VECTALADDER®

Voici des exemples d'implantation d'une échelle à crinoline.